Balustrady ze stali nierdzewnej polerowanej

str. wew.

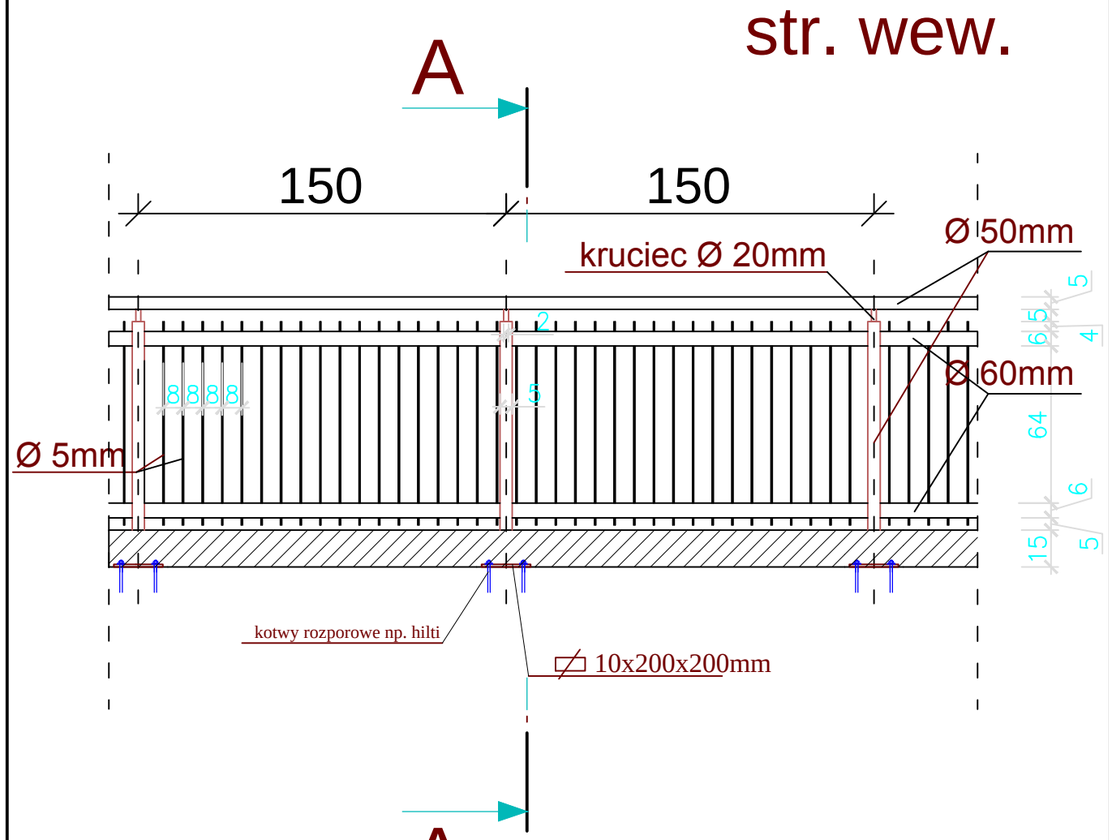

A

Przekrój A-A

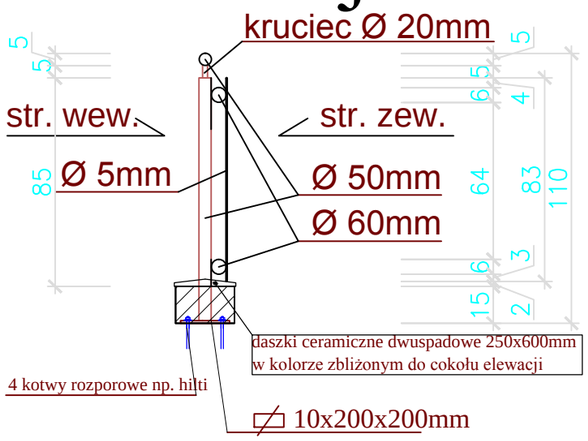

Stal S235
Stal nierdzewna, polerowana !

PRACOWNIA PROJEKTOWANIA BUDOWNICTWA I NADZORU BUDOWLANEGO
NIP: 874-154-18-22, Regon 340825237
ul. Podgórna 30, 87-300 Brodnica, tel: 0-696-375-410

Inwestor / Adres
GMINA PŁOCK
Al. Stary Rynek 1
09-400 Płock

Projekt / Obiekt
PRZEBUDOWA I REMONT MIEJSKIEGO PRZEDSZKOLA NR 6

Adres inwestycji
ul Łączniczek 14, 09-400 Płock, dz. nr: 293/17

Rysunek / Temat / Treść
Balustrada rozwinięcie 1

Projektant
mgr inż. **Łukasz Lisiński** upr. bud. nr KUP/0003/POOK/12 nr KPOIIB KUP/BO/0193/10

Sprawdzający
inż. **Andrzej Kiryluk** upr. bud. nr ABIT-OT/7318/2000 nr KPOIIB KUP/BO/3445/02

Faza:	Branża:	SKALA:	DATA:
Projekt wykonawczy	BUDOWLANA	1:25	wrzesień 2014r.

PRAWA AUTORSKIE ZASTRZEŻONE
Przedmiotowy projekt/utwór architektoniczny jest chroniony prawem autorskim zgodnie z art.1 i następne Ustawy o Prawie Autorskim i Prawach Pokrewnych z dnia 4 lutego 1994 roku (Dz.U. nr 24 poz.83 z 23 lutego 1994 r.)

Balustrady ze stali nierdzewnej polerowanej

str. zew.

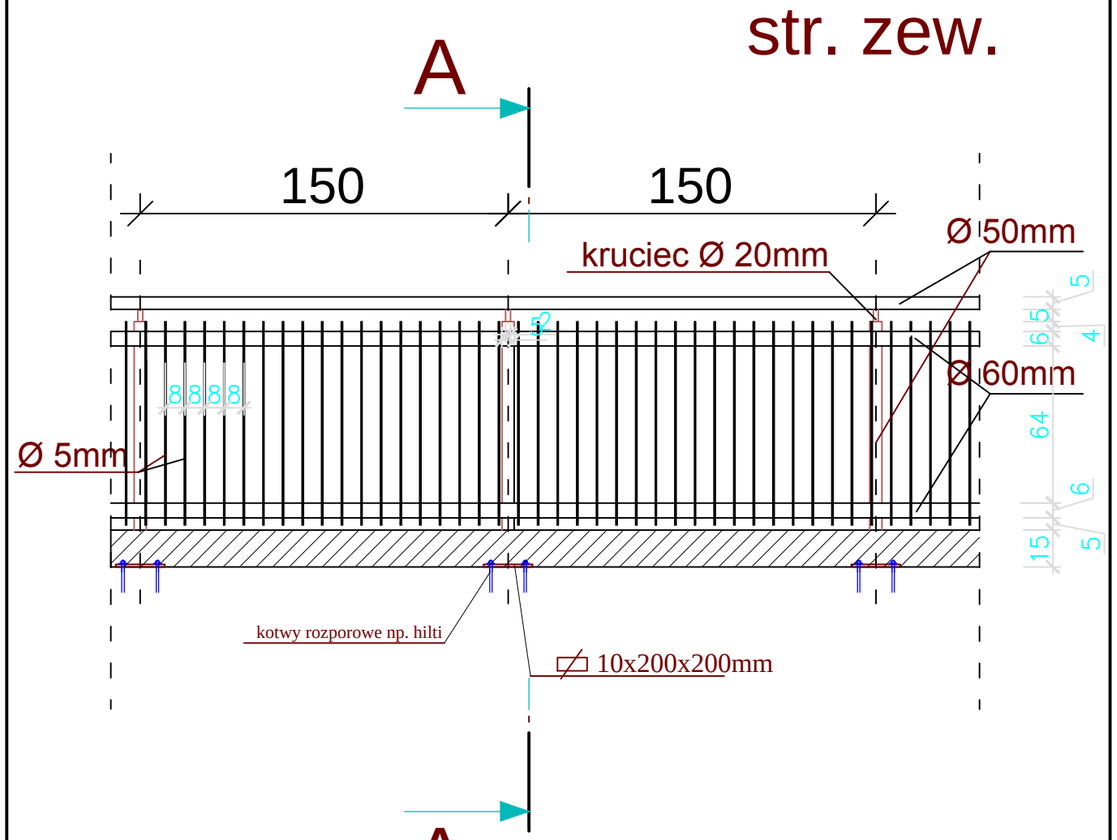

A

Przekrój A-A

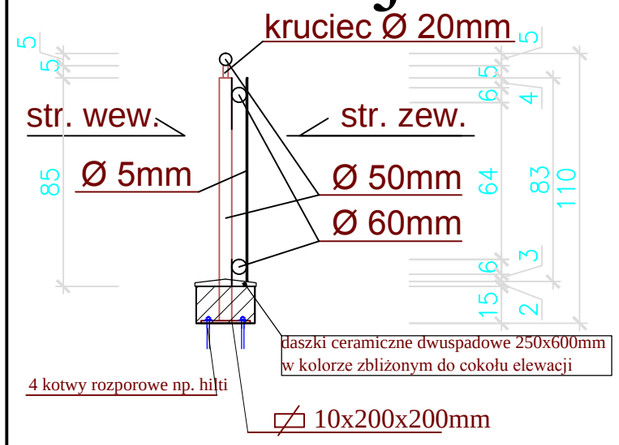

Stal S235
Stal nierdzewna, polerowana !

PRACOWNIA PROJEKTOWANIA BUDOWNICTWA I NADZORU BUDOWLANEGO
NIP: 874-154-18-22, Regon 340825237
ul. Podgórna 30, 87-300 Brodnica, tel: 0-696-375-410

Inwestor / Adres
GMINA PŁOCK
Al. Stary Rynek 1
09-400 Płock

Projekt / Obiekt
PRZEBUDOWA I REMONT MIEJSKIEGO PRZEDSZKOLA NR 6

Adres inwestycji
ul Łączniczek 14, 09-400 Płock, dz. nr: 293/17

Rysunek / Temat / Treść
Balustrada rozwinięcie 2

Projektant
mgr inż. **Łukasz Lisiński** upr. bud. nr KUP/0003/POOK/12 nr KPOIIB KUP/BO/0193/10

Sprawdzający
inż. **Andrzej Kiryluk** upr. bud. nr ABIT-OT/7318/2000 nr KPOIIB KUP/BO/3445/02

Faza:	Branża:	SKALA:	DATA:
Projekt wykonawczy	BUDOWLANA	1:25	wrzesień 2014r.

PRAWA AUTORSKIE ZASTRZEŻONE
Przedmiotowy projekt/utwór architektoniczny jest chroniony prawem autorskim zgodnie z art.1 i następne Ustawy o Prawie Autorskim i Prawach Pokrewnych z dnia 4 lutego 1994 roku (Dz.U. nr 24 poz.83 z 23 lutego 1994 r.)